Compuertas y circuitos lógicos

Compuertas Básicas

O (OR)

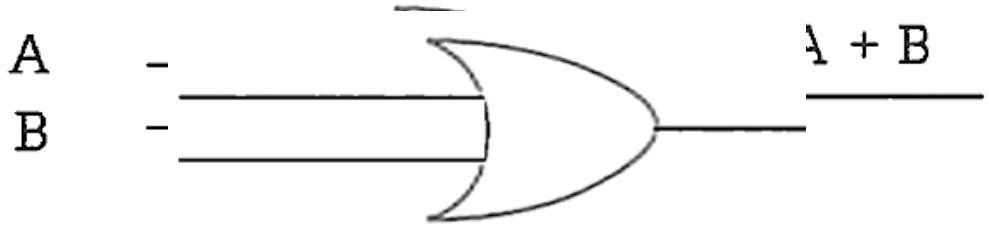

Y (AND)

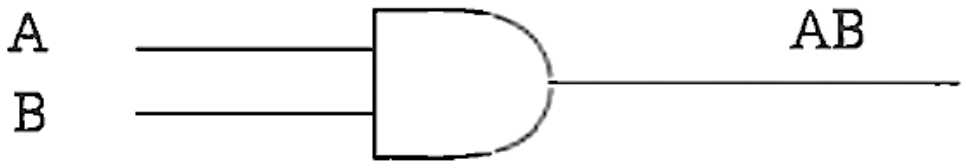

NO (NOT)

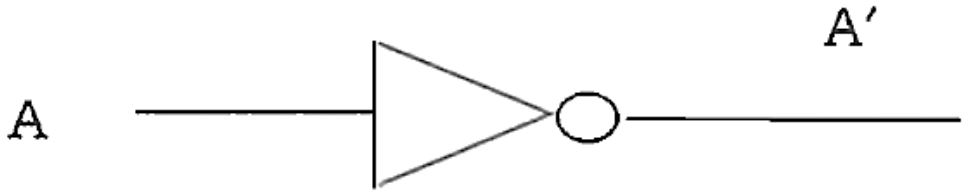

Or exclusivo (XOR)

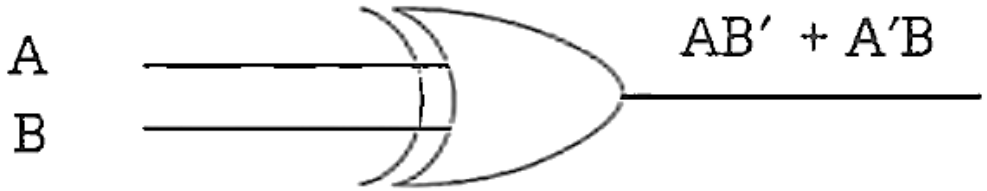

Compuertas Compuestas

NOR

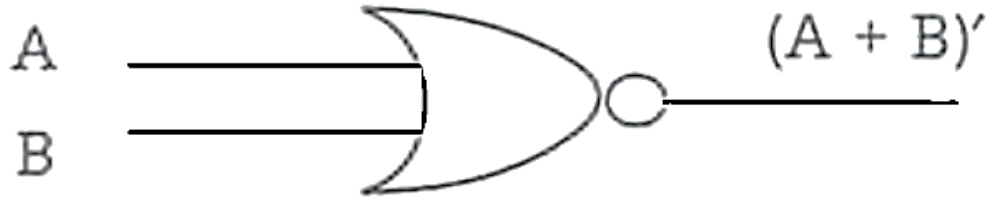

NAND

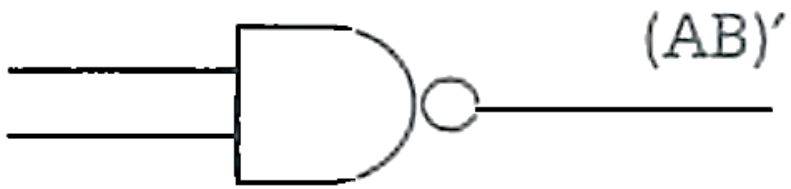

XNOR

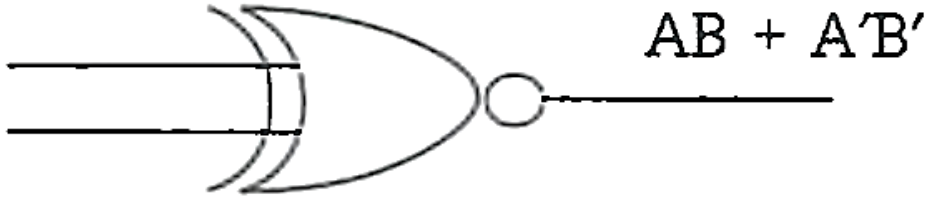

Control 4

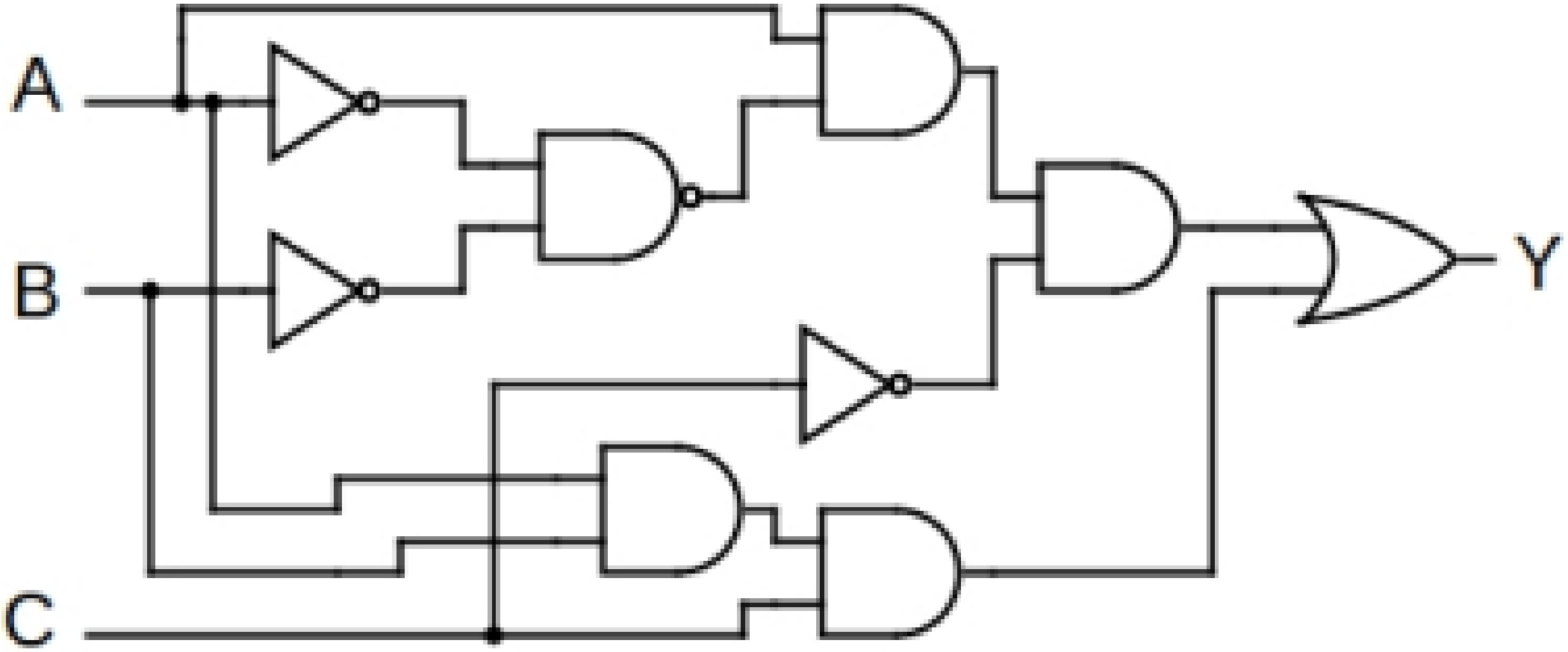

Obtener la función booleana de salida

Control 5

Simula el siguiente circuito lógico en el simuladorDigital_097, y construye su tabla de verdad

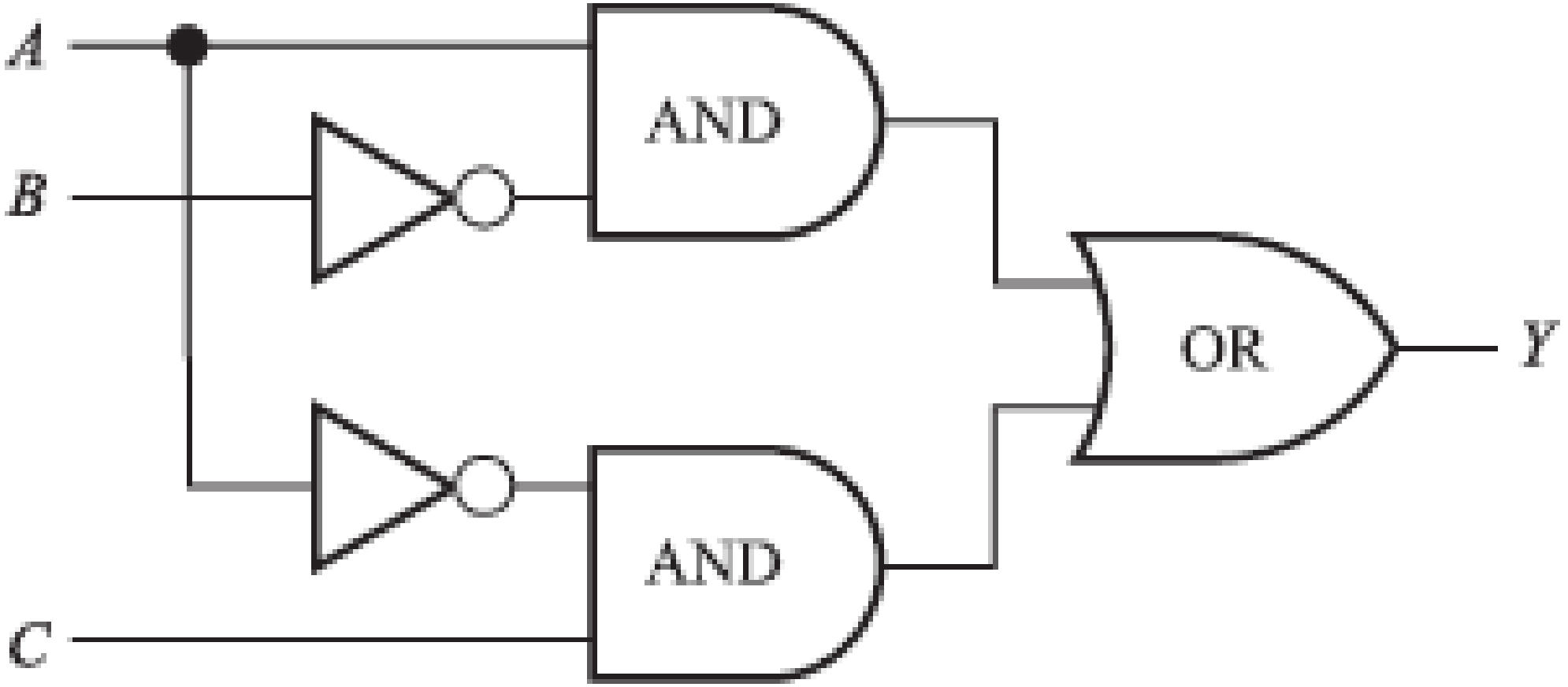

Control 6

Simula el siguiente circuito lógico en el simuladorDigital_097, y construye su tabla de verdad

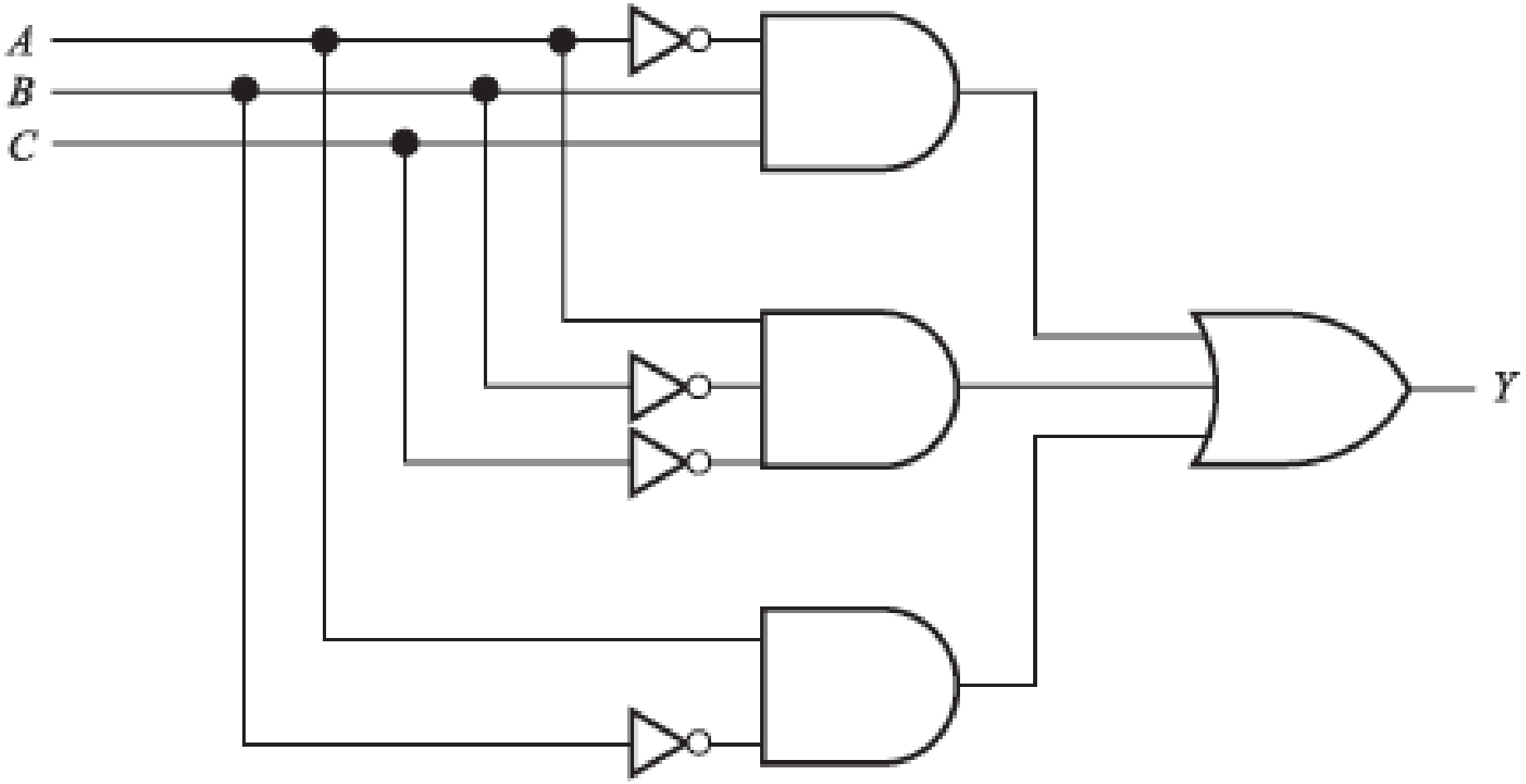

Control 7

Simula el siguiente circuito lógico en el simuladorDigital_097, y construye su tabla de verdad

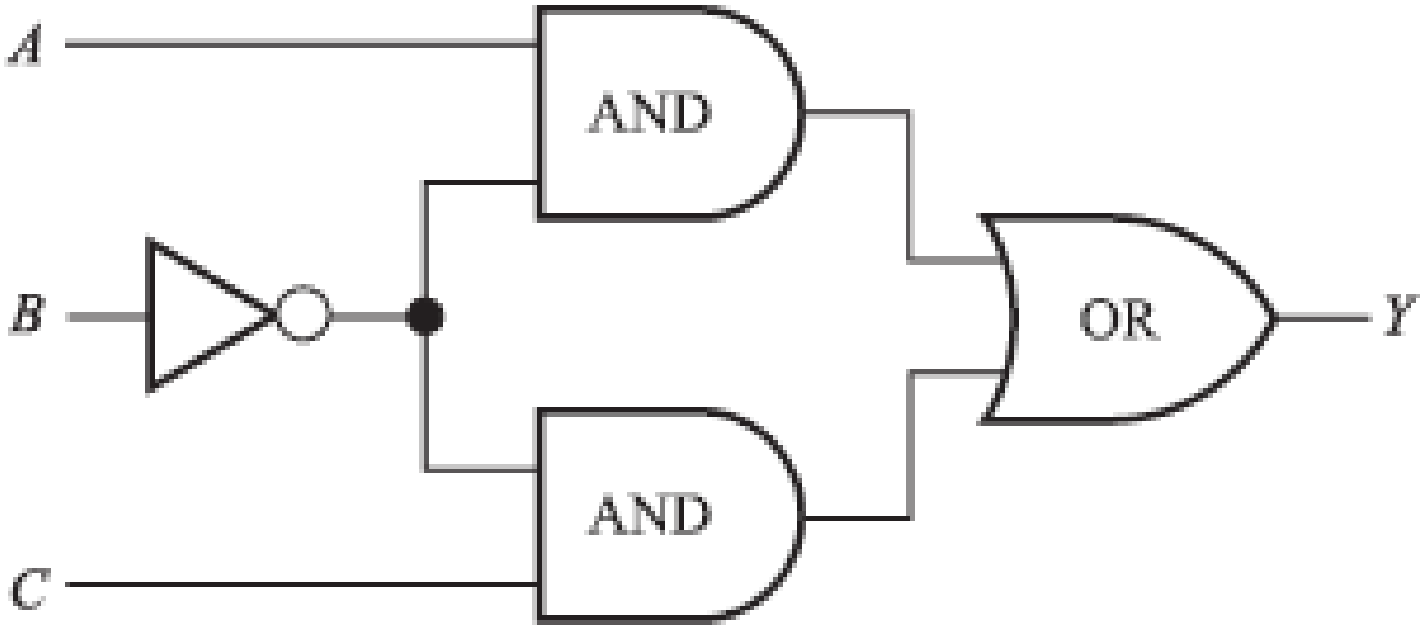

Control 8

Simula el siguiente circuito lógico en el simuladorDigital_097, y construye su tabla de verdad

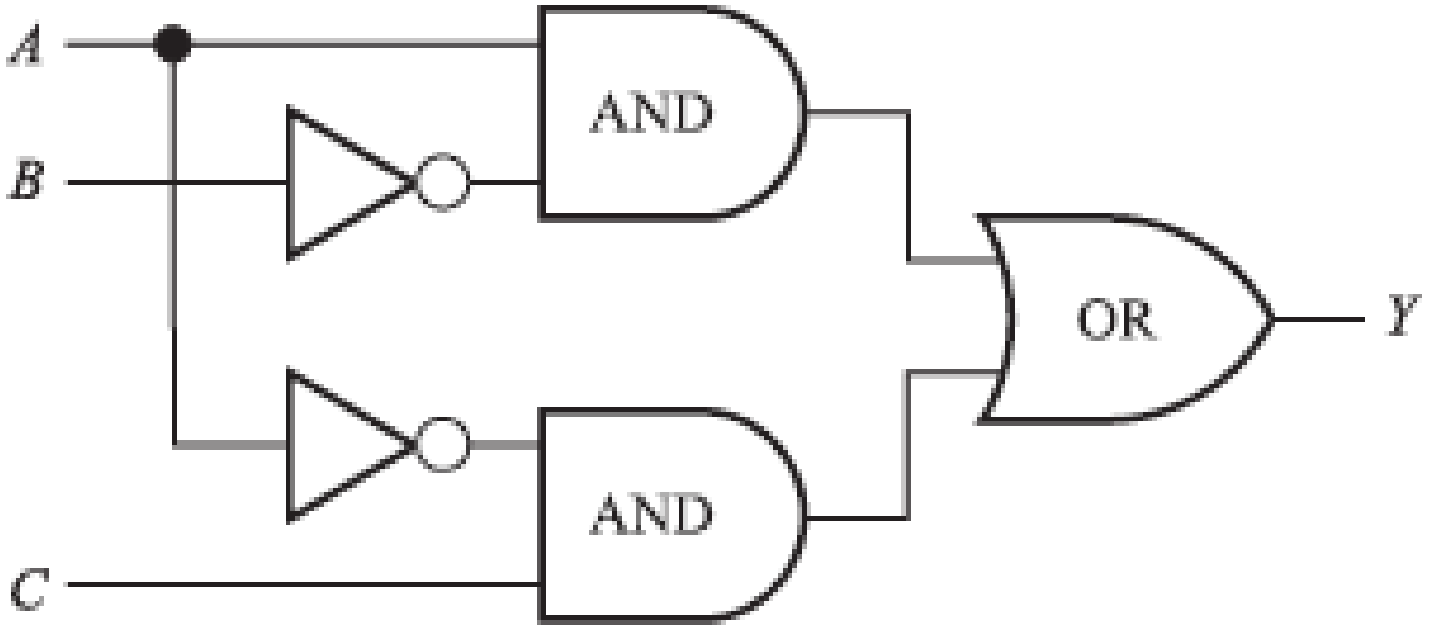

Control 9
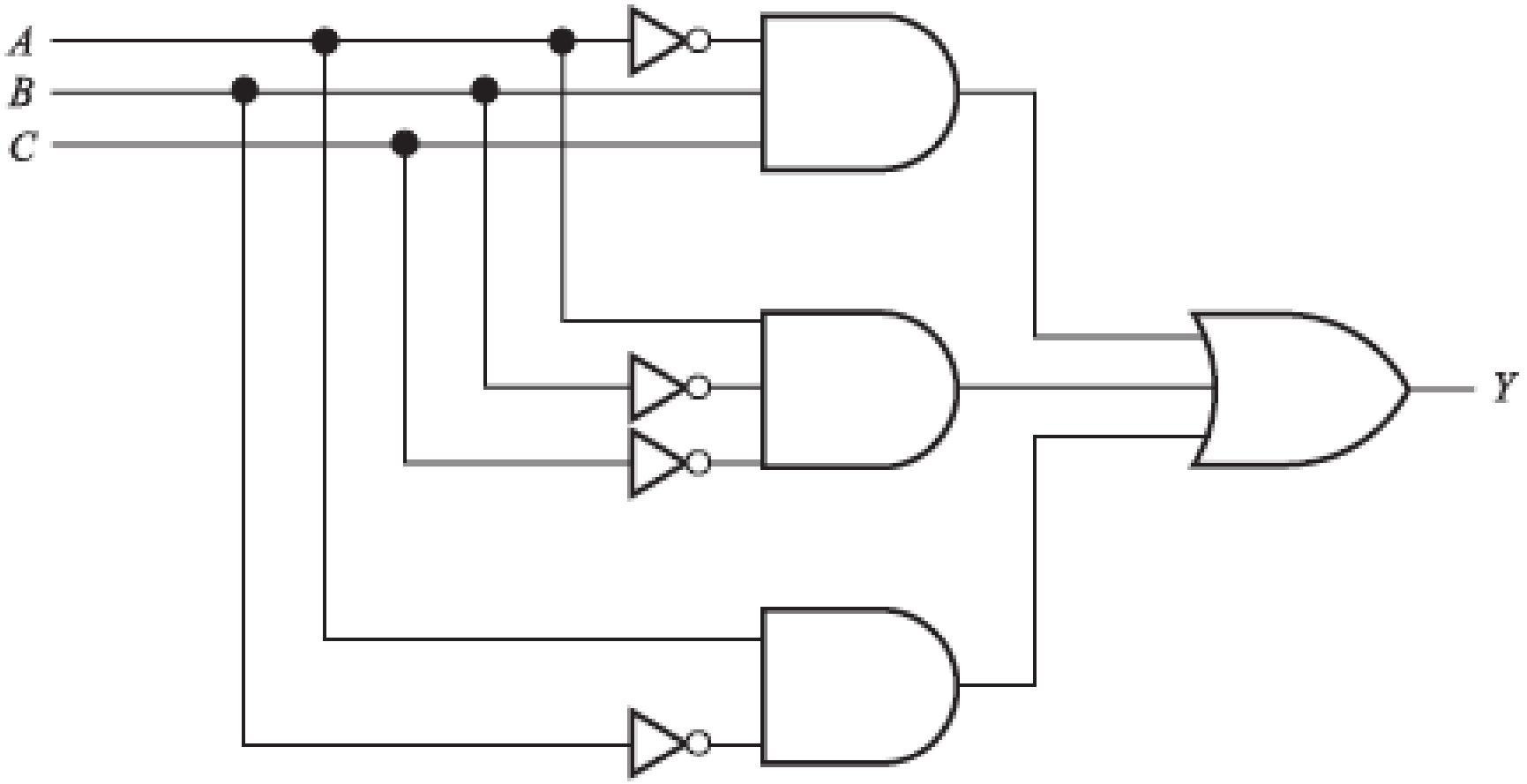
Simula el siguiente circuito lógico en el simuladorDigital_097, y construye su tabla de verdad